THERMASGARD® HTF 50
THERMASGARD® HTF 200

Датчик температуры втулочный/кабельный,
с пассивным выходом

S+S REGELTECHNIK

Втулочный/кабельный датчик температуры THERMASGARD® HTF Служит для измерения температуры жидких и газообразных сред – например, посредством установки в погружную гильзу. Имеются погружные и канальные исполнения. В зависимости от области применения – с силиконовым, стекловолоконным или ПВХ-кабелем, для двух-, трех- или четырехпроводного подключения. Длина гильзы варьируется по желанию в пределах 30...500 мм (стандартные значения – 50 мм или 200 мм), длина кабеля – по выбору (стандартная длина – 1,5 м).

HTF 200
(NL = 200 мм, вкл. присоединительный фланец),
в качестве канального датчика температуры

ТЕХНИЧЕСКИЕ ДАННЫЕ:

Диапазоны измерения:..... -35...+105 °C ПВХ, LiYY, 2 x 0,25 мм²
-50...+180 °C силикон, SiHF, 2 x 0,25 мм²
-50...+250 °C тефлон, SiHF, 2 x 0,25 мм²
-50...+350 °C стекловолокно, 2 x 0,25 мм²
со снятой изоляцией на концах, с наконечниками
(опционально – более широкие диапазоны,
в зависимости от соединительного провода,
$T_{мах}$ NTC = 150 °C, $T_{мах}$ LM235Z = 125°C, $T_{мах}$ Ni1000 = 180 °C)

Чувствительные элементы/выход:..... см. таблицу, пассивный
(опционально также с двумя чувствительными элементами)

Тип подключения:..... по двухпроводной схеме
(опционально – четырехпроводная)

Измерительный ток:..... прибл. 1 мА

Защитная трубка (гильза чувствительного элемента):..... высококачественная сталь, 1.4571, V4A
Ø = 6 мм, NL = 50 мм (HTF 50) или 200 мм (HTF 200)
(опционально также другие длины, NL = 30...500 мм)

Чувствительный кабель:..... длина KL = 1,5 м (опционально 3 м, 5 м, 8 м, 10 м)

Сопротивление изоляции: ..... ≥ 100 MΩ, при 20 °C (500 В постоянного тока)

Монтаж/подключение:..... при помощи фланца (содержится в комплекте поставки HTF200)
из пластика (опционально – оцинкованная сталь, см. Принадлежности)

Класс защиты: ..... III (согласно EN 60 730)

Степень защиты:..... **IP 65** исполнение с влагонепроницаемой накаткой/напрессовкой (согласно EN 60 529),
IP 68 (опционально – гильза датчика в литой водонепроницаемой оболочке)
IP 54 (опционально – соединительный провод из стеклонити)

1x Двухпроводное подключение
стандартное исполнение

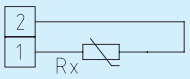

1x Двухпроводное подключение
LM 235 Z (KP 10)

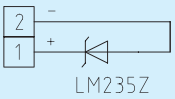

1x Четырехпроводное подключение (опционально)

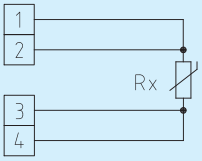

THERMASGARD® HTF 200 (NL = 200 мм, KL = 1,5 м), вкл. присоединительный фланец

Тип/группа товаров 1 - Чувствительный элемент/выход Комплектация	**ПВХ** накатка/напрессовка (IP 65)*	**силикон** до +180 °C (IP 65)*	**тефлон** до +250 °C (IP 65)*	**стекловолокно** до +350 °C (IP 54)
HTF 200 Pt100	●	●	–	–
HTF 200 Pt1000	●	●	–	–
HTF 200 Ni1000	●	●	–	–
HTF 200 Ni1000 TK5000, LG-Ni1000	●	●	–	–
HTF 200 NTC 1,8 K, 5K, 10K, 20K, 30K, 10K Precon	●	●	–	–
HTF 200 KTY 81-210, 81-110, 81-121, 81-122, 11-6	●	●	–	–
HTF 200 LM235Z (TCR = 10 мВ/K, 2,73 В при 0 °C), KP10	●	●	–	–

Опционально:
Длина кабеля (KL) 3 м, 5 м, 8 м, 10 м (стандартные длины)
Вид подключения **4 провода** (4 жилы)
Степень защиты* **IP 68** (гильза датчика в водонепроницаемой литой оболочке)

Принадлежности:
MF-06-K присоединительный фланец из пластика (содержится в комплекте поставки)
TH погружные гильзы: см. последнюю главу (не содержатся в комплекте поставки)

Пример индивидуального заказа: (возможно при объеме 25 шт. и больше)
тип - длина чувствительного элемента (NL), датчик, кабельный материал, вид подключения, длина кабеля (KL), степень защиты
например HTF-200 мм, Pt1000, ПВХ, 2 провода, 10 м, IP 68;
HTF-400 мм, Ni1000 TK5000, силикон, 4 провода, 5 м, IP 65

Габаритный чертеж **HTF**

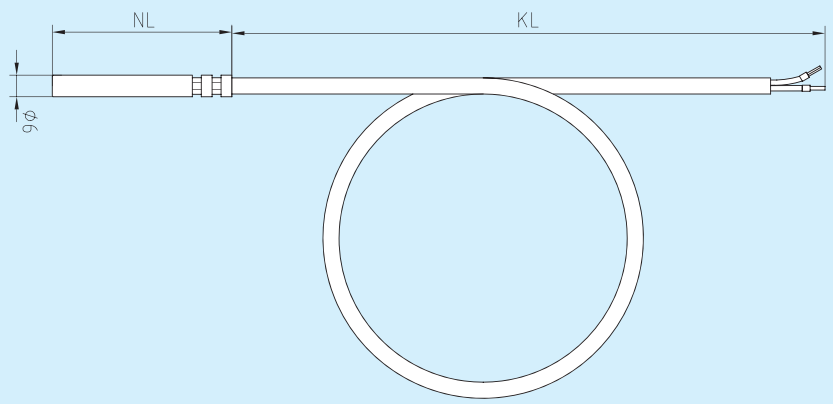

Габаритный чертеж **MF-06-K**

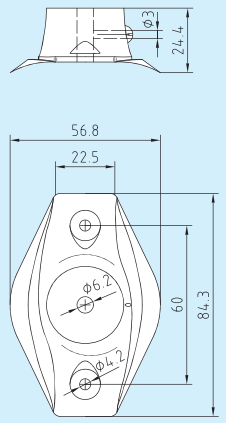

HTF 50
(NL = 50 мм)

HTF 50
(NL = 50 мм, с кабелем из стекловолокна)

MF-06-K
Присоединительный фланец из пластика

THERMASGARD® **HTF 50** (NL = 50 мм, KL = 1,5 м)

Тип / группа товаров 1 - Чувствительный элемент / выход Комплектация	**ПВХ** накатка / напрессовка (IP 65)*	**силикон** до +180 °C (IP 65)*	**тефлон** до +250 °C (IP 65)*	**стекловолокно** до +350 °C (IP 54)
HTF 50 Pt100	●	●	●	●
HTF 50 Pt1000	●	●	●	●
HTF 50 Ni1000	●	●	–	–
HTF 50 Ni1000 TK5000, LG-Ni1000	●	●	–	–
HTF 50 NTC 1,8 K, 5K, 10K, 20K, 30K, 10K Precon	●	●	–	–
HTF 50 KTY 81-210, 81-110, 81-121, 81-122, 11-6	●	●	–	–
HTF 50 LM235Z (TCR = 10 мВ / K, 2,73 В при 0 °C), KP10	●	●	–	–

Опционально:	**Длина кабеля** (KL) 3 м, 5 м, 8 м, 10 м (стандартные длины) Вид подключения **4 провода** (4 жилы) Степень защиты* **IP 68** (гильза датчика в водонепроницаемой литой оболочке)
Принадлежности:	**MF-06-K** присоединительный фланец из пластика (содержится в комплекте поставки) **TH** погружные гильзы: см. последнюю главу (не содержатся в комплекте поставки)
Пример индивидуального заказа: (возможно при объеме 25 шт. и больше)	тип - длина чувствительного элемента (NL), датчик, кабельный материал, вид подключения, длина кабеля (KL), степень защиты например HTF-30 мм, Pt1000, ПВХ, 2 провода, 10 м, IP 68; HTF-50 мм, Ni1000 TK5000, силикон, 4 провода, 5 м, IP 65