S+S REGELTECHNIK

Датчик температуры накладной/накладной для труб, вкл. хомут, с пассивным выходом, серия Thor III

ALTF 2

Накладные датчики THERMASGARD® ALTF2 являются электрическими контактными термометрами, служащими для измерения температуры поверхности твердых тел и имеющими одну или более т.н. контактную, или присоединительную, поверхность, которая приводится в соприкосновение с измеряемой поверхностью. Накладной датчик температуры определяет температуру среды (например, воды), протекающей в трубе, посредством измерения температуры поверхности трубы. Датчик THERMASGARD® ALTF2 является накладным термометром сопротивления, оснащенным стяжной лентой и клеммным коробчатым корпусом из пластика с высокой ударной вязкостью, крышка корпуса - с быстрозаворачиваемыми винтами. Он служит для измерения температуры трубопроводов, труб (например, горячего и холодного водоснабжения) или отопительных магистралей с целью регулирования степени нагрева.

ТЕХНИЧЕСКИЕ ДАННЫЕ:

Диапазон измерения: ..... - 30 ...+110 °C (опционально – другие диапазоны)

Чувствительные элементы/ выход:..... см. таблицу, пассивный (опционально – оснащение двумя чувствительными элементами)

Тип подключения:..... по двухпроводной схеме (опционально – четырехпроводное подключение)

Измерительный ток:..... прибл. 1 мА

Монтаж/подключение:..... бесконечная стяжная лента (хомут) с замком из металла (содержится в комплекте поставки)

Размеры стяжной ленты: ..... Ø = 13 -92 мм (¼-3"), 300 мм

Корпус:..... из пластика, полиамид, 30% усиление стеклянными шариками **с быстрозаворачиваемыми винтами**, (комбинация шлиц/крестовой шлиц), цвет чистый белый (аналогичен RAL 9010)

Размеры:..... 72 x 64 x 37,8 мм (Thor III)

Электрическое подключение:.. 0,14 - 1,5 мм² по винтовым зажимам на плате

Присоединение кабеля: ..... M 16 x 1,5; с разгрузкой от натяжения, сменное исполнение, макс. внутренний диаметр 10,4 мм

Сопротивление изоляции: ..... ≥ 100 МОм, при 20 °C (500 В постоянного тока)

Влажность (относительная):..... < 95 %

Класс защиты: ..... III (согласно EN 60730)

Степень защиты:..... **IP 65** (согласно EN 60529)

1x Двухпроводное подключение **стандартное исполнение**

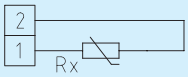

1x Двухпроводное подключение **LM 235 Z (KP 10)**

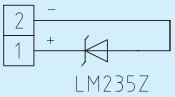

1x Трехпроводное подключение (опционально)

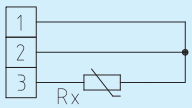

1x Четырехпроводное подключение (опционально)

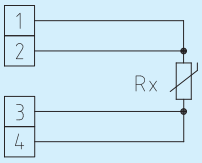

Габаритный чертеж **ALTF 2**

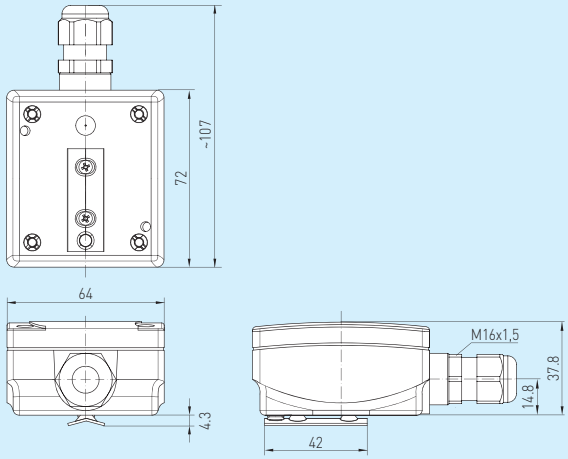

THERMASGARD® ALTF 2, вкл. хомут

Тип/группа товаров 1	Чувствительный элемент/выход
ALTF 2 Pt100	Pt100 (согласно DIN EN 60751, класс Б)
ALTF 2 Pt1000	Pt1000 (согласно DIN EN 60751, класс Б)
ALTF 2 Ni1000	Ni1000 (согласно DIN EN 43760, класс Б, TCR = 6180 ppm/K)
ALTF 2 Ni1000 TK5000	Ni1000 TK5000 (TCR = 5000 ppm/K), LG-Ni1000
ALTF 2 NTC 1,8 K, 5K, 10K, 20K, 30K, 10K Precon	NTC 1,8 K, 5K, 10K, 20K, 30K, 10K Precon
ALTF 2 KTY 81-210, 81-110, 81-121, 81-122, 11-6	KTY 81-210, 81-110, 81-121, 81-122, 11-6
ALTF 2 LM235Z	LM235Z (TCR = 10 мВ/K; 2,73 В при 0 °C), KP10
Принадлежности:	Теплопроводящая паста, комплект (не содержатся в комплекте поставки)
Данные, указываемые при индивидуальном заказе:	Тип, чувствительный элемент, диапазон затяжки или диаметр трубы, двухпроводное подключение. Пример: ALTF2 Pt100 1/3 DIN, 10"; ALTF2 KTY81-121, 7"