THERMASGARD® RGTM 2

Преобразователь измерительный температуры ввинчиваемый/ дымовых газов с горловиной, калибруемый, с переключением между несколькими диапазонами и активным выходом, форма Б

S+S REGELTECHNIK

Калибруемый измерительный преобразователь температуры дымовых газов/ввинчиваемый THERMASGARD® RGTM 2 с 8 переключаемыми диапазонами измерения, горловиной, аналоговым выходом, упругой сменной измерительной вставкой и прямой защитной трубкой. Служит для измерения высоких температур в газообразных или жидких средах – например, для измерения температуры дымовых газов и отработанного воздуха. Термодатчик калибруется на заводе при изготовлении. Возможна юстировка/калибровка при эксплуатации (настраиваются диапазон и положение нуля).

RGTM 2

ТЕХНИЧЕСКИЕ ДАННЫЕ:

Напряжение питания:	24 В перем./пост. тока ±10%: выход 0 - 10 В 15 - 35 В пост. тока: выход 4...20 мА (зависит от нагрузки)
Потребляемая мощность:	0-10 В, < 0,2 ВА / 24 В перем./пост. тока 4 ... 20 мА, < 0,55 ВА / 24 В пост. тока
Чувствительный элемент:	Pt1000, DIN EN 60751, класс Б, стеклянный измерительный резистор
Диапазон измерения:	**переключение между 8 диапазонами измерения,** см. таблицу (опционально - другие диапазоны измерения), **с ручной коррекцией нуля (± 5 K)**
Выход:	0 - 10 В или 4 ... 20 мА
Температура окружающей среды:	-30 ...+ 70 °C (измерительный преобразователь)
Тип подключения:	по двух- или трехпроводной схеме
Монтаж/подключение:	присоединительная резьба G ½"
Защитная трубка:	высококачественная сталь, 1.4571, V4A, G ½", SW 27, p_{max} = 40 бар, Ø = 9 x 1 мм
Длина трубки горловины:	HL = 80 мм
Присоединительная головка:	Б-образной формы, алюминий, цвет – белый алюминий (аналогичен RAL 9006), M20 x 1,5
Электрическое подключение:	0,14 - 1,5 мм², по винтовым зажимам
Допустимая относительная влажность воздуха:	<95 %, без конденсата
Класс защиты:	III (согласно EN 60 730)
Степень защиты:	IP 54 (согласно 60529), IP 65 (опционально)
Нормы:	соответствие CE-нормам, электромагнитная совместимость согласно EN 61 326 + A1 + A2, директива 2004/108/EC

Схема соединения **RGTM 2 - I**

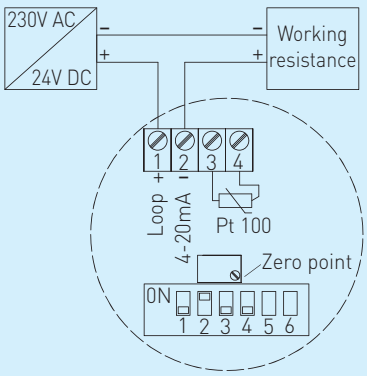

Схема соединения **RGTM 2 - U**

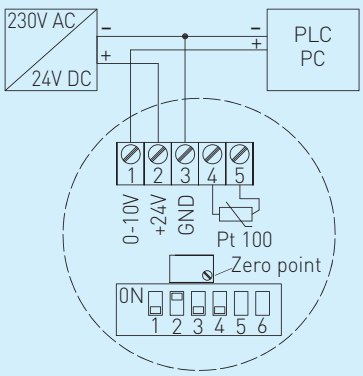

Габаритный чертеж **RGTM 2**

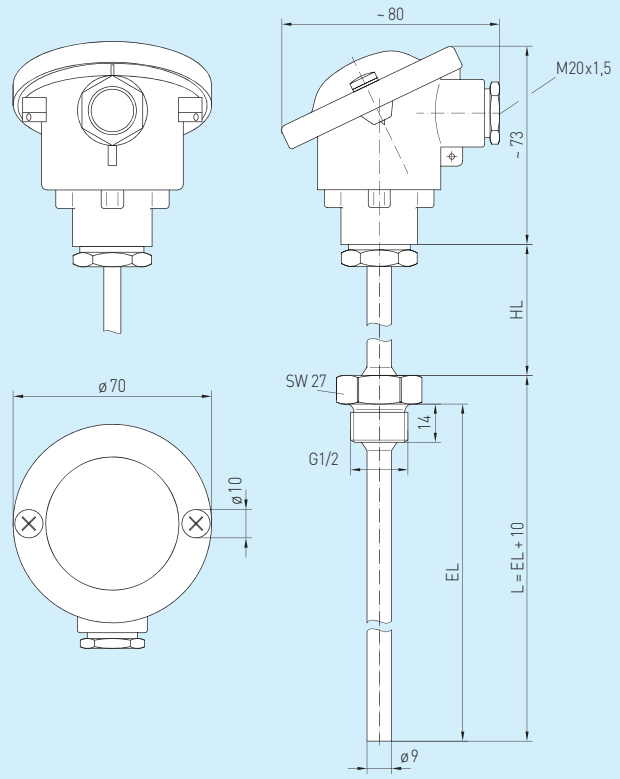

RGTM 2
Измерительная вставка

Диапазоны измерения (настраиваемые)	DIP 1	DIP 2	DIP 3	DIP 4
-20 °C ... + 150 °C	**ON**	**ON**	**ON**	**ON**
0 °C ... + 50 °C	OFF	**ON**	**ON**	**ON**
0 °C ... + 100 °C	**ON**	OFF	**ON**	**ON**
0 °C ... + 200 °C	OFF	OFF	**ON**	**ON**
0 °C ... + 300 °C	**ON**	**ON**	OFF	**ON**
0 °C ... + 400 °C	OFF	**ON**	OFF	**ON**
0 °C ... + 500 °C	**ON**	OFF	OFF	**ON**
0 °C ... + 600 °C	OFF	OFF	OFF	**ON**

RGTM 2
Соединительная головка

THERMASGARD® **RGTM 2,** с защитной трубкой из высококачественной стали

Тип / группа товаров 1	Выход	100 мм	150 мм	200 мм	250 мм	300 мм	400 мм
RGTM 2 - I	4...20 мА	●	●	●	●	●	●
RGTM 2 - U	0-10 В	●	●	●	●	●	●

Опционально: Другие диапазоны измерения - по запросу

Просьба указать при размещении заказа: Монтажная длина (EL)
Пример RGTM 2 - I, 150 мм; RGTM 2 - U, 300 мм