AERASGARD® RLQ-UP

Датчик качества воздуха (VOC) для внутренних помещений, с активным выходом, для скрытой установки в плоскую рамку для выключателей

S+S REGELTECHNIK

Датчик AERASGARD® RLQ-UP служит для определения качества воздуха, для качественной оценки степени насыщенности помещения различными газами (сигаретным дымом, выдыхаемым воздухом, парами растворителей и пр.). Его применение позволяет достичь высокой экономичности вентиляции, включая ее лишь по мере необходимости. Вариант под скрытую установку разработан специально для тех, кто предъявляет высокие требования к дизайну, поскольку эти датчики могут поставляться для всех распространенных установочных рамок – к примеру, для продукции Busch-Jaeger, Berker, Feller, Gira, Legrand, Merten, Niko и Jung. Долговечность чувствительного элемента зависит от характера нагрузки и концентрации газа, при нормальной нагрузке - не менее 60 месяцев.

Сокращение VOC обозначает volatile organic compounds – летучие органические вещества. В соответствии с определением Всемирной организации здравоохранения VOC – это органические вещества с диапазоном кипения от 60 до 250 °C. К VOC, например, относятся соединения групп веществ алканы / алкены, ароматические соединения, терпены, галогенуглеводороды, сложные эфиры, альдегиды и кетоны. Существует большое количество встречающихся в природе VOC, которые в значительном количестве выделяются в атмосферу, напр., терпены и изопрены в лесных массивах. Подробная информация в начале раздела.

RLQ-UP

ТЕХНИЧЕСКИЕ ДАННЫЕ:

Напряжение питания:	24 В переменного / постоянного тока, потребляемый ток ок. 70 мА при 24 В
Потребляемая мощность:	< 3 ВА при 24 В пост. тока
Чувствительный элемент:	чувствительный элемент VOC (металлоксидный), **с автоматической калибровкой** (volatile organic compounds – летучие органические смеси) обнаружение газов – неселективное
Диапазон измерения:	0...100 % чистоты воздуха; (загрязненность смешанным газом – относительно калибровочного газа)
Выходной сигнал:	0 - 10 В (0 В = чистый воздух, 10 В = загрязненный воздух) (от низкой до повышенной загрязненности воздуха в помещении) или с беспотенциальным релейным выходом 24 В, порог срабатывания настраиваемый в пределах 0...100 % от выходного сигнала
Время выхода на рабочий режим:	1 час
Погрешность измерения:	± 20 % значения для верхнего предела (относительно калибровочного газа)
Температура окружающей среды:	0...+ 50 °C
Корпус:	пластик
Эл. подключение:	0,14 - 2,5 мм² при помощи штекерных клемм на плате
Монтаж:	в монтажную коробку Ø 55 мм
Класс защиты:	III (согласно EN 60730)
Степень защиты:	IP 20 (согласно EN 60529)
Нормы:	соответствие CE-нормам, электромагнитная совместимость согласно EN 61326 + A1 + A2, директива 2004 / 108 / EC, директива 73 / 23 / EEC «Низковольтное оборудование»

РАМКИ ДЛЯ УСТАНОВКИ:

Производитель:	Busch-Jaeger Reflex Si (другие рамки для установки, производители выключателей, цвета и цены – по запросу)
Корпус:	пластик, стандартный цвет – альпийский белый (аналогичен RAL 9010) (возможен заказ других цветов, цветовые варианты зависят от рамок для выключателей освещения)

Схема подключения **RLQ-UP**

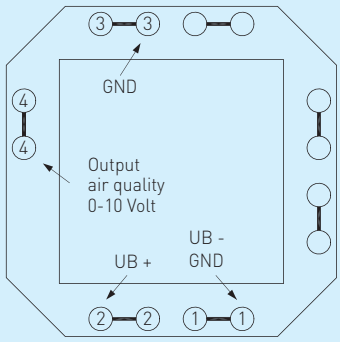

Контакты GND (1) и (3) соединены между собой на печатной плате.

Схема подключения **RLQ-UP-S**

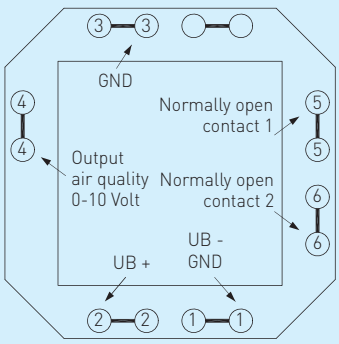

Контакты GND (1) и (3) соединены между собой на печатной плате.

Настройка **RLQ-UP-S** **RLQ-UP**

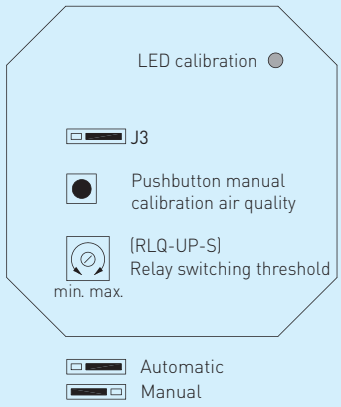

Габаритный чертеж **RLQ-UP**

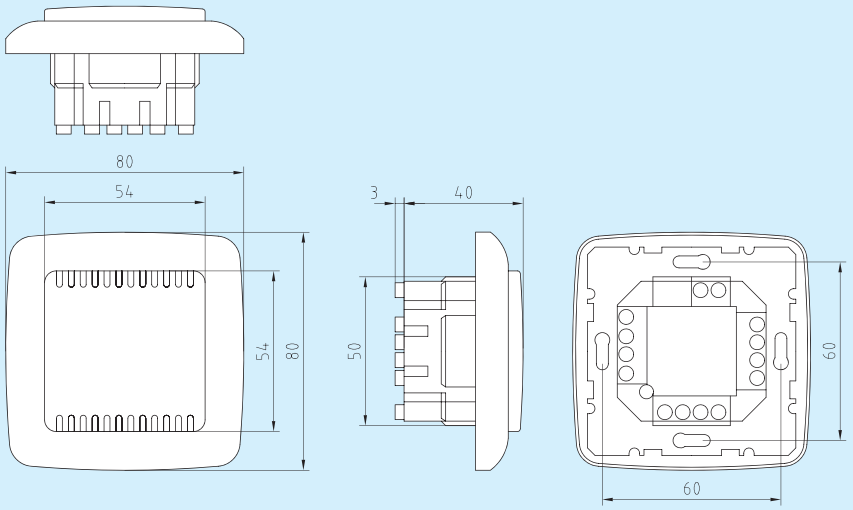

Схема установки **RLQ-UP**

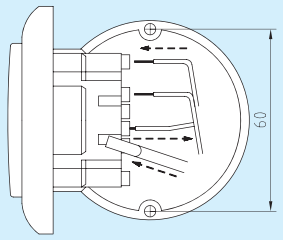

AERASGARD® **RLQ-UP**

Тип / группа товаров 1	Диапазон измерения VOC	Выход VOC	Комплектация
RLQ-UP	0...100%	0-10 В	
RLQ-UP-S	0...100%	0-10 В	замыкающий
Примечание:	**Недопустимо** использование данного устройства в качестве элемента системы безопасности!		